alutruss

ALUTRUSS Ensemble QUADLOCK QL-ET34-2000 + chariot à traverses

Réf. : 20000088

GTIN: 4026397583229

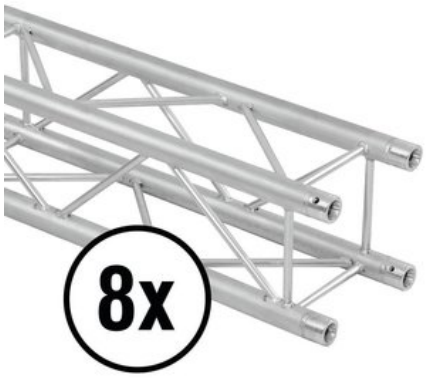

Prix de catalogue: 3152.31 €

TVA 19% incl.

Caractéristiques:

ALUTRUSS Traverse 4 voies QL-ET34-2000 QUADLOCK

Système de traverses 4 points

- Alliage solide EN-AW 6082 pour une grande capacité de charge
- Tubes en aluminium de haute qualité de 50 mm de diamètre
- Poids réduit
- Distance entre les centres de trou : 240 mm
- Montage facile
- Tube porteur: 50 mm
- Made in Europe
- Pour des domaines d'application tels que: Théâtre; Agencement de salons et magasin; Clubs/Écoles de danse
- Vous trouverez de plus amples informations sur ce produit dans la rubrique « Téléchargements » de la fiche technique

L'étendue des fournitures

- 1 x set de connecteurs

ALUTRUSS Chariot à traverses, combiné pour 3 roulettes

Chariot de transport pour traverses QUADLOCK et TRILOCK

- Chariot de transport pratique en bois multiplex
- Convient aux traverses QUADLOCK et TRILOCK avec une dimension extérieure de 290 mm
- Empilage simple et sûr grâce aux barres d'empilage vendues séparément
- Découpes pour les sangles de serrage afin de transporter les traverses en toute sécurité
- Trou de poignée
- 12 trous pour la fixation de roulettes (vendues séparément)

Logistique

EAN / GTIN: 4026397583229

Poids: 119,00 kg

Longueur: 1.20 m

Largeur: 0.80 m

Hauteur: 2.10 m

Article encombrant

Eurolite®, Futurelight®, PSSO®, Roadinger®, Alutruss®, Europalms® et Dimavery® sont des marques de Steinigke Showtechnic GmbH, Andreas-Bauer-Straße 5, DE-97297 Waldbüttelbrunn
Tous droits réservés. Sous réserve de modifications techniques et d'erreurs. Toutes les photos sont similaires, les illustrations le sont en partie.

- La combinaison de 2 chariots de transport et de 10 baguettes de gerbage permet de transporter 12 traverses (charge maximale recommandée)
- Made in Germany

ROADINGER Roue pivotante 100 mm BLUE WHEEL bleu clair

Roue pivotante 100 mm

- Couronne d'orientation à double roulement à billes
- Boîtier en tôle d'acier, zingué-chromaté
- Jante sur roulement à billes
- Rouleau interchangeable
- Capacité de charge : 450 kg par jeu (4 rouleaux)
- Made in Germany
- Vous trouverez de plus amples informations sur ce produit dans la rubrique « Téléchargements » de la fiche technique

ROADINGER Roue pivotante 100 mm BLUE WHEEL à frein

Roue pivotante 100 mm

- Frein à double fonction (roue et couronne d'orientation)
- Couronne d'orientation à double roulement à billes
- Boîtier en tôle d'acier, zingué-chromaté
- Jante sur roulement à billes
- Rouleau interchangeable
- Capacité de charge : 450 kg par jeu (4 rouleaux)
- Made in Germany
- Vous trouverez de plus amples informations sur ce produit dans la rubrique « Téléchargements » de la fiche technique

ROADINGER Jeux de vis pour roues pivotantes

Jeu complet (4 vis, 4 écrous, 4 rondelles)

- Vis : vis à tête hexagonale M8 x30 DIN933 galvanisé.
- Écrou : écrou hexagonal cl.8 M8 DIN 934 galv.
- Disque : taille 8,4 DIN125 galvanisé

ALUTRUSS Barre d'empilage de traverses combinée

Barre empilable pour traverses QUADLOCK et TRILOCK

- Barre d'empilage pour un empilage simple et sûr des traverses sur les chariots de transport correspondants
- Convient aux traverses QUADLOCK et TRILOCK avec une dimension extérieure de 290 mm
- Made in Germany

SHZ Sangle de serrage S400 rochet 5 m / 25 mm, noire

Sangle de serrage

- LC400/800daN dans le cerclage
- Correspond EN 12195-2
- Serrure à cliquet

Données techniques:

Poids:	103,58 kg

ALUTRUSS Traverse 4 voies QL-ET34-2000 QUADLOCK

Eurolite®, Futurelight®, PSSO®, Roadinger®, Alutruss®, Europalms® et Dimavery® sont des marques de Steinigke Showtechnic GmbH, Andreas-Bauer-Straße 5, DE-97297 Waldbüttelbrunn
Tous droits réservés. Sous réserve de modifications techniques et d'erreurs. Toutes les photos sont similaires, les illustrations le sont en partie.

Construction:	Montage facile
Tube porteur:	50 mm x 2 mm
Procédé de soudure:	Impulsion WIG
Matière de soudure:	AlMg 5
Matériau du tube:	AlMgSi1 T6
Couleur:	Couleurs alu
Dimension:	Longueur : 2 m Largeur : 29 cm Hauteur : 29 cm
Poids:	11,2 kg

ALUTRUSS Chariot à traverses, combiné pour 3 roulettes

Chargement maximal:	6 traverses verticales (hauteur env. 2,10 m)
Dimension:	Longueur : 60 cm Largeur : 30 cm Hauteur : 4,10 cm
Poids:	2,19 kg

ROADINGER Roue pivotante 100 mm BLUE WHEEL bleu clair

Couleur:	Bleu clair
Dimension:	Hauteur : 12,8 cm Diamètre : Ø 10 cm
Poids:	660 g

ROADINGER Roue pivotante 100 mm BLUE WHEEL à frein

Couleur:	Bleu clair
Dimension:	Hauteur : 12,8 cm Diamètre : Ø 10 cm
Poids:	930 g

ROADINGER Jeux de vis pour roues pivotantes

Poids:	90 g

ALUTRUSS Barre d'empilage de traverses combinée

Matériau:	Bois multiplex bouleau, 30 mm
Dimension:	Longueur : 60 cm Largeur : 3 cm Profondeur : 5 cm
Poids:	500 g

Eurolite®, Futurelight®, PSSO®, Roadinger®, Alutruss®, Europalms® et Dimavery® sont des marques de Steinigke Showtechnic GmbH, Andreas-Bauer-Straße 5, DE-97297 Waldbüttelbrunn
Tous droits réservés. Sous réserve de modifications techniques et d'erreurs. Toutes les photos sont similaires, les illustrations le sont en partie.

SHZ Sangle de serrage S400 rochet 5 m / 25 mm, noire

Norme:	EN 12195-2,
Fermeture:	Serrure à cliquet
Couleur:	Noir
Dimension:	Longueur : 5 m Largeur : 2,50 cm
Poids:	300 g

Eurolite®, Futurelight®, PSSO®, Roadinger®, Alutruss®, Europalms® et Dimavery® sont des marques de Steinigke Showtechnic GmbH, Andreas-Bauer-Straße 5, DE-97297 Waldbüttelbrunn
Tous droits réservés. Sous réserve de modifications techniques et d'erreurs. Toutes les photos sont similaires, les illustrations le sont en partie.