ALUTRUSS Ensemble TRILOCK E-GL33 2000 + chariot à traverses

Réf. : 20000087

GTIN:

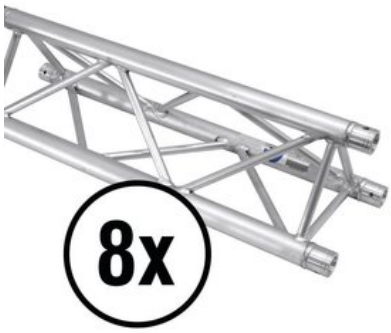

Prix de catalogue: 2557.31 €

TVA 19% incl.

Caractéristiques:

ALUTRUSS Traverse 3 voies E-GL33 2000 TRILOCK

Système de traverses 3 points

- Poids réduit
- Montage facile
- Tube porteur: 50 mm
- Made in Europe
- Pour des domaines d'application tels que: Théâtre; Agencement de salons et magasin; Clubs/Écoles de danse
- Vous trouverez de plus amples informations sur ce produit dans la rubrique « Téléchargements » de la fiche technique

L'étendue des fournitures

- 1 x set de connecteurs

ALUTRUSS Chariot à traverses, combiné pour 3 roulettes

Chariot de transport pour traverses QUADLOCK et TRILOCK

- Chariot de transport pratique en bois multiplex
- Convient aux traverses QUADLOCK et TRILOCK avec une dimension extérieure de 290 mm
- Empilage simple et sûr grâce aux barres d'empilage vendues séparément
- Découpes pour les sangles de serrage afin de transporter les traverses en toute sécurité
- Trou de poignée
- 12 trous pour la fixation de roulettes (vendues séparément)
- La combinaison de 2 chariots de transport et de 10 baguettes de gerbage permet de transporter 12 traverses (charge maximale recommandée)
- Made in Germany

Logistique

Eurolite®, Futurelight®, PSSO®, Roadinger®, Alutruss®, Europalms® et Dimavery® sont des marques de Steinigke Showtechnic GmbH, Andreas-Bauer-Straße 5, DE-97297 Waldbüttelbrunn
Tous droits réservés. Sous réserve de modifications techniques et d'erreurs. Toutes les photos sont similaires, les illustrations le sont en partie.

ROADINGER Roue pivotante 100 mm BLUE WHEEL bleu clair

Roue pivotante 100 mm

- Couronne d'orientation à double roulement à billes
- Boîtier en tôle d'acier, zingué-chromaté
- Jante sur roulement à billes
- Rouleau interchangeable
- Capacité de charge : 450 kg par jeu (4 rouleaux)
- Made in Germany
- Vous trouverez de plus amples informations sur ce produit dans la rubrique « Téléchargements » de la fiche technique

ROADINGER Roue pivotante 100 mm BLUE WHEEL à frein

Roue pivotante 100 mm

- Frein à double fonction (roue et couronne d'orientation)
- Couronne d'orientation à double roulement à billes
- Boîtier en tôle d'acier, zingué-chromaté
- Jante sur roulement à billes
- Rouleau interchangeable
- Capacité de charge : 450 kg par jeu (4 rouleaux)
- Made in Germany
- Vous trouverez de plus amples informations sur ce produit dans la rubrique « Téléchargements » de la fiche technique

ROADINGER Jeux de vis pour roues pivotantes

Jeu complet (4 vis, 4 écrous, 4 rondelles)

- Vis : vis à tête hexagonale M8 x30 DIN933 galvanisé.
- Écrou : écrou hexagonal cl.8 M8 DIN 934 galv.
- Disque : taille 8,4 DIN125 galvanisé

ALUTRUSS Barre d'empilage de traverses combinée

Barre empilable pour traverses QUADLOCK et TRILOCK

- Barre d'empilage pour un empilage simple et sûr des traverses sur les chariots de transport correspondants
- Convient aux traverses QUADLOCK et TRILOCK avec une dimension extérieure de 290 mm
- Made in Germany

SHZ Sangle de serrage S400 rochet 5 m / 25 mm, noire

Sangle de serrage

- LC400/800daN dans le cerclage
- Correspond EN 12195-2
- Serrure à cliquet

Données techniques:

Poids:	75,58 kg

ALUTRUSS Traverse 3 voies E-GL33 2000 TRILOCK

Construction:	Montage facile
Tube porteur:	50 mm x 2 mm

Eurolite®, Futurelight®, PSSO®, Roadinger®, Alutruss®, Europalms® et Dimavery® sont des marques de Steinigke Showtechnic GmbH, Andreas-Bauer-Straße 5, DE-97297 Waldbüttelbrunn
Tous droits réservés. Sous réserve de modifications techniques et d'erreurs. Toutes les photos sont similaires, les illustrations le sont en partie.

Procédé de soudure:	Impulsion WIG
Matière de soudure:	AlMg 5
Couleur:	Couleurs alu
Dimension:	Longueur : 2 m Largeur : 29 cm Hauteur : 25,70 cm
Poids:	7,70 kg

ALUTRUSS Chariot à traverses, combiné pour 3 roulettes

Chargement maximal:	6 traverses verticales (hauteur env. 2,10 m)
Dimension:	Longueur : 60 cm Largeur : 30 cm Hauteur : 4,10 cm
Poids:	2,19 kg

ROADINGER Roue pivotante 100 mm BLUE WHEEL bleu clair

Couleur:	Bleu clair
Dimension:	Hauteur : 12,8 cm Diamètre : Ø 10 cm
Poids:	660 g

ROADINGER Roue pivotante 100 mm BLUE WHEEL à frein

Couleur:	Bleu clair
Dimension:	Hauteur : 12,8 cm Diamètre : Ø 10 cm
Poids:	930 g

ROADINGER Jeux de vis pour roues pivotantes

Poids:	90 g

ALUTRUSS Barre d'empilage de traverses combinée

Matériau:	Bois multiplex bouleau, 30 mm
Dimension:	Longueur : 60 cm Largeur : 3 cm Profondeur : 5 cm
Poids:	500 g

SHZ Sangle de serrage S400 rochet 5 m / 25 mm, noire

Norme:	EN 12195-2,
Fermeture:	Serrure à cliquet

Eurolite®, Futurelight®, PSSO®, Roadinger®, Alutruss®, Europalms® et Dimavery® sont des marques de Steinigke Showtechnic GmbH, Andreas-Bauer-Straße 5, DE-97297 Waldbüttelbrunn
Tous droits réservés. Sous réserve de modifications techniques et d'erreurs. Toutes les photos sont similaires, les illustrations le sont en partie.

Couleur:	Noir
Dimension:	Longueur : 5 m Largeur : 2,50 cm
Poids:	300 g

Eurolite®, Futurelight®, PSSO®, Roadinger®, Alutruss®, Europalms® et Dimavery® sont des marques de Steinigke Showtechnic GmbH, Andreas-Bauer-Straße 5, DE-97297 Waldbüttelbrunn
Tous droits réservés. Sous réserve de modifications techniques et d'erreurs. Toutes les photos sont similaires, les illustrations le sont en partie.