Completion set TRILOCK 6082 3000mm

Système de traverses 3 points

Réf. : 09003410
GTIN:

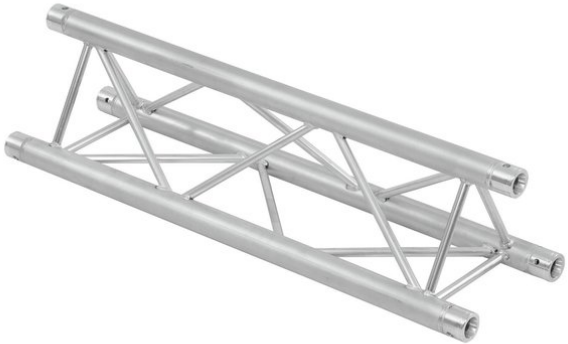

L'article n'est plus disponible.

Tous droits réservés. Sous réserve de modifications techniques et d'erreurs.
Toutes les photos sont similaires, les illustrations le sont en partie.

Completion set TRILOCK 6082 3000mm

Système de traverses 3 points

Réf. : 09003410
GTIN:

Caractéristiques:

- Poids réduit
- Montage facile
- Tube porteur: 50 mm
- Certifié TÜV Süd
- Pour des domaines d'application tels que: Théâtre; Agencement de salons et magasin; Clubs/Écoles de danse
- Vous trouverez de plus amples informations sur ce produit dans la rubrique « Téléchargements » de la fiche technique

  L'étendue des fournitures
- 1 x set de connecteurs

Tous droits réservés. Sous réserve de modifications techniques et d'erreurs.
Toutes les photos sont similaires, les illustrations le sont en partie.