eurolite®

BEDIENUNGSANLEITUNG
USER MANUAL

LED LT-144
Sound

Für weiteren Gebrauch aufbewahren!
Keep this manual for future needs!

CE

© Copyright
Reproduction prohibited!

MULTI-LANGUAGE-INSTRUCTIONS

Inhaltsverzeichnis
Table of contents

Deutsch

EINFÜHRUNG **3**
SICHERHEITSHINWEISE **3**
BESTIMMUNGSGEMÄSSE VERWENDUNG **4**
GERÄTEÜBERSICHT **5**
Montage 5
Hängende Installation 6
BEDIENUNG **7**
Dip-Schalter Funktionen 7
REINIGUNG UND WARTUNG **8**
TECHNISCHE DATEN **8**

English

INTRODUCTION **9**
SAFETY INSTRUCTIONS **9**
OPERATING DETERMINATIONS **10**
OVERVIEW **11**
Rigging 11
Hanging installation 11
OPERATION **13**
Dip-switch settings 13
CLEANING AND MAINTENANCE **13**
TECHNICAL SPECIFICATIONS **14**

Das neueste Update dieser Bedienungsanleitung finden Sie im Internet unter:
You can find the latest update of this user manual in the Internet under:

www.eurolite.de

Deutsch

BEDIENUNGSANLEITUNG

eurolite®

LED LT-144 Sound

ACHTUNG!
Gerät vor Feuchtigkeit und Nässe schützen!
Vor Öffnen des Gerätes vom Netz trennen!

Lesen Sie vor der ersten Inbetriebnahme zur eigenen Sicherheit diese Bedienungsanleitung sorgfältig durch!

Alle Personen, die mit der Aufstellung, Inbetriebnahme, Bedienung, Wartung und Instandhaltung dieses Gerätes zu tun haben, müssen
- entsprechend qualifiziert sein
- diese Bedienungsanleitung genau beachten
- die Bedienungsanleitung als Teil des Produkts betrachten
- die Bedienungsanleitung während der Lebensdauer des Produkts behalten
- die Bedienungsanleitung an jeden nachfolgenden Besitzer oder Benutzer des Produkts weitergeben
- sich die letzte Version der Anleitung im Internet herunter laden

EINFÜHRUNG

Wir freuen uns, dass Sie sich für einen EUROLITE LED LT-144 Sound entschieden haben. Wenn Sie nachfolgende Hinweise beachten, sind wir sicher, dass Sie lange Zeit Freude an Ihrem Kauf haben werden.

Nehmen Sie den LED LT-144 aus der Verpackung.

Bitte überprüfen Sie vor der ersten Inbetriebnahme, ob Transportschäden vorliegen. In diesem Fall nehmen Sie das Gerät nicht in Betrieb und setzen sich bitte mit Ihrem Fachhändler in Verbindung.

SICHERHEITSHINWEISE

Dieses Gerät hat das Werk in sicherheitstechnisch einwandfreiem Zustand verlassen. Um diesen Zustand zu erhalten und einen gefahrlosen Betrieb sicherzustellen, muss der Anwender unbedingt die Sicherheitshinweise und die Warnvermerke beachten, die in dieser Bedienungsanleitung enthalten sind.

Unbedingt lesen:
Bei Schäden, die durch Nichtbeachtung dieser Bedienungsanleitung verursacht werden, erlischt der Garantieanspruch. Für daraus resultierende Folgeschäden übernimmt der Hersteller keine Haftung.

Der Aufbau des Gerätes entspricht der Schutzklasse III. Das Gerät darf niemals ohne geeigneten Transformator betrieben werden. Das Netzteil immer als letztes einstecken.

Halten Sie das Gerät von Hitzequellen wie Heizkörpern oder Heizlüftern fern.

Das Gerät darf nicht in Betrieb genommen werden, nachdem es von einem kalten in einen warmen Raum gebracht wurde. Das dabei entstehende Kondenswasser kann unter Umständen Ihr Gerät zerstören. Lassen Sie das Gerät solange uneingeschaltet, bis es Zimmertemperatur erreicht hat!

Gerät bei Nichtbenutzung und vor jeder Reinigung vom Netz trennen.

Beachten Sie bitte, dass Schäden, die durch manuelle Veränderungen an diesem Gerät verursacht werden, nicht unter den Garantieanspruch fallen.

Kinder und Laien vom Gerät fern halten!

Im Geräteinneren befinden sich keine zu wartenden Teile. Eventuelle Servicearbeiten sind ausschließlich dem autorisierten Fachhandel vorbehalten!

BESTIMMUNGSGEMÄSSE VERWENDUNG

Bei diesem Gerät handelt es sich um einen Deko-Lichteffekt, mit dem sich dekorative Lichteffekte erzeugen lassen. Dieses Produkt ist nur für den Anschluss an 230 V, 50 Hz Wechselspannung zugelassen und wurde ausschließlich zur Verwendung in Innenräumen konzipiert.

Lichteffekte sind nicht für den Dauerbetrieb konzipiert. Denken Sie daran, dass konsequente Betriebspausen die Lebensdauer des Gerätes erhöhen.

Falls einmal Flüssigkeit in das Geräteinnere gelangen sollte, bitte sofort vom Netz trennen. Lassen Sie das Gerät von einem qualifizierten Servicetechniker prüfen, bevor es erneut benutzt wird. Beschädigungen, die durch Flüssigkeiten im Gerät hervorgerufen wurden, sind von der Garantie ausgeschlossen.

Vermeiden Sie Erschütterungen und jegliche Gewaltanwendung bei der Installation oder Inbetriebnahme des Gerätes.

Die Umgebungstemperatur muss zwischen -5° C und +65° C liegen. Halten Sie das Gerät von direkter Sonneneinstrahlung (auch beim Transport in geschlossenen Wägen) und Heizkörpern fern.

Die relative Luftfeuchte darf 75 % bei einer Umgebungstemperatur von 65° C nicht überschreiten.

Dieses Gerät darf nur in einer Höhenlage zwischen -20 und 2000 m über NN betrieben werden.

Verwenden Sie das Gerät nicht bei Gewitter. Überspannung könnte das Gerät zerstören. Das Gerät bei Gewitter allpolig vom Netz trennen (Netzstecker ziehen).

Nehmen Sie das Gerät erst in Betrieb, nachdem Sie sich mit seinen Funktionen vertraut gemacht haben. Lassen Sie das Gerät nicht von Personen bedienen, die sich nicht mit dem Gerät auskennen. Wenn Geräte nicht mehr korrekt funktionieren, ist das meist das Ergebnis von unfachmännischer Bedienung!

Soll das Gerät transportiert werden, verwenden Sie bitte die Originalverpackung, um Transportschäden zu vermeiden.

Beachten Sie bitte, dass eigenmächtige Veränderungen an dem Gerät aus Sicherheitsgründen verboten sind.

Wird das Gerät anders verwendet als in dieser Bedienungsanleitung beschrieben, kann dies zu Schäden am Produkt führen und der Garantieanspruch erlischt. Außerdem ist jede andere Verwendung mit Gefahren, wie z. B. Kurzschluss, Brand, elektrischem Schlag, etc. verbunden.

GERÄTEÜBERSICHT

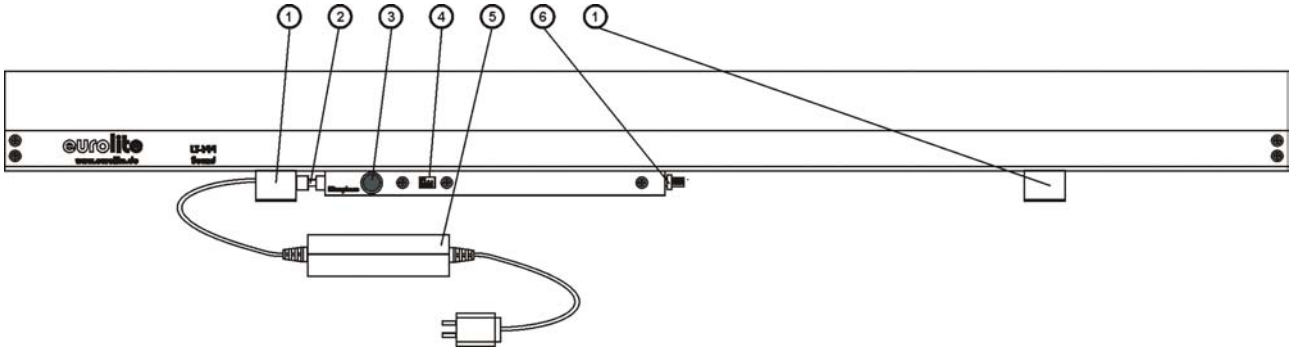

(1) Bodenplatten
(2) DC Stecker
(3) Mikrofon
(4) Dip Schalter
(5) Netzteil
(6) Audio Empfindlichkeitsdrehregler

Montage

BRANDGEFAHR!
Achten Sie bei der Installation des Gerätes bitte darauf, dass sich im Abstand von mind. 0,5 m keine leicht entflammbaren Materialien (Deko, etc.) befinden.

Das Gerät kann sowohl hängend als auch stehend installiert werden.

Der Ort an dem der LED LT-144 betrieben werden soll muss so gewählt werden, dass jegliche versehentliche oder durch Vandalismus hervorgerufene Beschädigung ausgeschlossen ist. Dies gilt auch wenn die LED LT-144 mit den mitgelieferten Haltern montiert wird. Bei der Montage mittels der Halter ist darauf zu achten, dass die Halter so montiert werden, dass auf dem Gerät keine mechanischen Spannungen einwirken.

Im gewerblichen Bereich müssen die jeweils geltenden Unfallverhütungsvorschriften beachtet werden. Der LED LT-144 muss außerhalb des Handbereiches von Personen montiert werden. Eine Überkopfmontage ist nur mit weiteren Sicherungsmaßnahmen zulässig.

Wenn an dem Gerät irgendwelche inneren oder äußeren Beschädigungen wie z.B. tiefe Kratzer, gesplittertes Rohr oder Beschädigungen am Kabel oder am Stecker erkennbar sind, darf der LED LT-144 nicht mehr betrieben werden. Sollten Beschädigungen während des Betriebes auftreten, darf der LED LT-144 nicht mehr berührt werden und der Stromkreis muss sofort mittels der Stromkreissicherung unterbrochen werden, danach Netzstecker ziehen. Ein defektes Gerät darf nicht mit Klebeband oder ähnlichen Hilfsmitteln repariert werden, sondern muss entweder den Umweltvorschriften entsprechend entsorgt werden oder von einem Fachmann repariert werden.

Zulässiger Temperaturbereich zwischen -5° C und +65° C. Maximal zulässige Umgebungsluftfeuchtigkeit 75% rel. Luftfeuchtigkeit (nicht kondensierend).

Hängende Installation

LEBENSGEFAHR!
Bei der Installation sind insbesondere die Bestimmungen der BGV C1 (vormals VBG 70) und DIN VDE 0711-217 zu beachten! Die Installation darf nur vom autorisierten Fachhandel ausgeführt werden!

Die Aufhängevorrichtungen des Gerätes muss so gebaut und bemessen sein, dass sie 1 Stunde lang ohne dauernde schädliche Deformierung das 10-fache der Nutzlast aushalten kann.

Die Installation muss immer mit einer zweiten, unabhängigen Aufhängung, z. B. einem geeigneten Fangnetz, erfolgen. Diese zweite Aufhängung muss so beschaffen und angebracht sein, dass im Fehlerfall der Hauptaufhängung kein Teil der Installation herabfallen kann.

Während des Auf-, Um- und Abbaus ist der unnötige Aufenthalt im Bereich von Bewegungsflächen, auf Beleuchterbrücken, unter hochgelegenen Arbeitsplätzen sowie an sonstigen Gefahrbereichen verboten.

Der Unternehmer hat dafür zu sorgen, dass sicherheitstechnische und maschinentechnische Einrichtungen vor der ersten Inbetriebnahme und nach wesentlichen Änderungen vor der Wiederinbetriebnahme durch Sachverständige geprüft werden.

Der Unternehmer hat dafür zu sorgen, dass sicherheitstechnische und maschinentechnische Einrichtungen mindestens alle vier Jahre durch einen Sachverständigen im Umfang der Abnahmeprüfung geprüft werden.

Der Unternehmer hat dafür zu sorgen, dass sicherheitstechnische und maschinentechnische Einrichtungen mindestens einmal jährlich durch einen Sachkundigen geprüft werden.
Vorgehensweise:
Das Gerät sollte idealerweise außerhalb des Aufenthaltsbereiches von Personen installiert werden.

WICHTIG! ÜBERKOPFMONTAGE ERFORDERT EIN HOHES MAß AN ERFAHRUNG. Dies beinhaltet (aber beschränkt sich nicht allein auf) Berechnungen zur Definition der Tragfähigkeit, verwendetes Installationsmaterial und regelmäßige Sicherheitsinspektionen des verwendeten Materials und des Gerätes. Versuchen Sie niemals, die Installation selbst vorzunehmen, wenn Sie nicht über eine solche Qualifikation verfügen, sondern beauftragen Sie einen professionellen Installateur. Unsachgemäße Installationen können zu Verletzungen und/oder zur Beschädigung von Eigentum führen.

Das Gerät muss außerhalb des Handbereichs von Personen installiert werden.

Das Gerät darf niemals frei schwingend im Raum befestigt werden.

Achtung: Hängend installierte Geräte können beim Herabstürzen erhebliche Verletzungen verursachen! Wenn Sie Zweifel an der Sicherheit einer möglichen Installationsform haben, installieren Sie das Gerät NICHT!

Vergewissern Sie sich vor der Montage, dass die Montagefläche mindestens die 10-fache Punktbelastung des Eigengewichtes des Gerätes aushalten kann.

Das Gerät muss absolut plan befestigt werden.

Die Festigkeit der Installation hängt entscheidend von der Befestigungsunterlage (Bausubstanz, Werkstoff) wie z. B. Holz, Beton, Gasbeton, Mauersteine ab. Deshalb muss das Befestigungsmaterial unbedingt auf den jeweiligen Werkstoff abgestimmt werden. Erfragen Sie die passende Dübel/Schraubenkombination von einem Fachmann unter Angabe der max. Belastbarkeit und des vorliegenden Werkstoffes.

Achten Sie bei der Installation des Gerätes darauf, dass Sie es über alle Befestigungslöcher anbringen. Verwenden Sie geeignete Schrauben und vergewissern Sie sich, dass die Schrauben fest mit dem Untergrund verbunden sind.

Vorgehensweise:

Schritt 1: Die LED Tube hat 2 Bodenplatten zur Installation.
Schritt 2: Halten Sie das Gerät mit der Bodenplatte an die Stelle, wo es installiert werden soll.
Schritt 3: Markieren Sie Ihre Bohrlöcher mit einem Bleistift oder einem geeigneten Werkzeug.
Schritt 4: Bohren Sie die Löcher und schrauben Sie die Schrauben ein bis sie mit der Installationsfläche fast plan sind.
Schritt 5: Halten Sie das Gerät mit den Bodenplatten in der gewünschten Position und montieren Sie die LED Tube.

LEBENSGEFAHR!
Vor der ersten Inbetriebnahme muss die Einrichtung durch einen Sachverständigen geprüft werden!

BEDIENUNG

Schließen Sie das Gerät über den Transformator ans Netz an.

Die Empfindlichkeit kann mit Hilfe des Drehreglers beeinflusst werden.

Dip-Schalter Funktionen

Über die Funktions-DIP-Schalter können Sie verschiedene Modi und Funktionen einstellen:

Modus/Funktion:	DIP-Schalter Nr.	1	2	3	4
Musik getaktete feste Farben	On				
	Off	▽	▽	▽	▽
Schwarz, feste Farben fliessen Musik getaktet von links - rechts	On	▲			
	Off		▽	▽	▽
Schwarz, festes rot, grün & blau heben und senken sich	On	▲	▲		
	Off			▽	▽
Schwarz, feste Farben fliessen Musik getaktet von rechts - links	On	▲			▲
	Off		▽	▽	
Festes rot, gelb & grün machen "Equalizer" Effekt	On	▲	▲	▲	
	Off				▽
Grüne feste Farbe, weiss ist Musik getaktet	On		▲	▲	▲
	Off	▽			
Blaue feste Farbe, magenta ist Musik getaktet	On			▲	▲
	Off	▽	▽		
Rote feste Farbe, gelb macht "Equalizer" Effekt	On				▲
	Off	▽	▽	▽	

REINIGUNG UND WARTUNG

LEBENSGEFAHR!
Vor Wartungsarbeiten unbedingt allpolig vom Netz trennen!

Das Gerät sollte regelmäßig von Verunreinigungen wie Staub usw. gereinigt werden. Verwenden Sie zur Reinigung ein fusselfreies, angefeuchtetes Tuch. Auf keinen Fall Alkohol oder irgendwelche Lösungsmittel zur Reinigung verwenden!

Im Geräteinneren befinden sich keine zu wartenden Teile. Wartungs- und Servicearbeiten sind ausschließlich dem autorisierten Fachhandel vorbehalten!

Sollten einmal Ersatzteile benötigt werden, verwenden Sie bitte nur Originalersatzteile.

Wenn die Anschlussleitung dieses Gerätes beschädigt wird, muss sie durch den autorisierten Fachhandel ersetzt werden, um Gefährdungen zu vermeiden.

Sollten Sie noch weitere Fragen haben, steht Ihnen Ihr Fachhändler jederzeit gerne zur Verfügung.

TECHNISCHE DATEN

Spannungsversorgung (über Netzteil):	12 V, DC
Gesamtanschlusswert:	10 W
Maximale Umgebungstemperatur t_a:	65° C
Maße (LxBxH):	1000 x 50 x 90 mm
Gewicht:	2 kg

Bitte beachten Sie: Technische Änderungen ohne vorherige Ankündigung und Irrtum vorbehalten. 14.10.2004 ©

eurolite® GERMANY

English

USER MANUAL

eurolite®

LED LT-144 Sound

CAUTION!
Keep this device away from rain and moisture!
Unplug mains lead before opening the housing!

For your own safety, please read this user manual carefully before you initially start-up.

Every person involved with the installation, operation and maintenance of this device has to
- be qualilfied
- follow the instructions of this manual
- consider this manual to be part of the total product
- keep this manual for the entire service life of the product
- pass this manual on to every further owner or user of the product
- download the latest version of the user manual from the Internet

INTRODUCTION

Thank you for having chosen a EUROLITE LED LT-144 Sound. If you follow the instructions given in this manual, we are sure that you will enjoy this device for a long period of time.

Unpack your LED LT-144.

Before you initially start-up, please make sure that there are no transport damages. Should there be any, do not take the device into operation and immediately consult your dealer.

SAFETY INSTRUCTIONS

This device has left our premises in absolutely perfect condition. In order to maintain this condition and to ensure a safe operation, it is absolutely necessary for the user to follow the safety instructions and warning notes written in this user manual.

Important:
Damages caused by the disregard of this user manual are not subject to warranty. The dealer will not accept liability for any resulting defects or problems.

Keep away from heaters and other heating sources!

If the device has been exposed to drastic temperature fluctuation (e.g. after transportation), do not switch it on immediately. The arising condensation water might damage your device. Leave the device switched off until it has reached room temperature.

This device falls under protection-class III. The device always has to be operated with an appropriate transformer. Always plug in the power unit last.

Always disconnect from the mains, when the device is not in use or before cleaning it.

Please note that damages caused by manual modifications on the device or unauthorized operation by unqualified persons are not subject to warranty.

Keep away children and amateurs from the device!

There are no serviceable parts inside the device. Maintenance and service operations are only to be carried out by authorized dealers.

OPERATING DETERMINATIONS

This device is a lighting effect for creating decorative effects. This product is only allowed to be operated with an alternating voltage of 230 V, 50 Hz and was designed for indoor use only.

Lighting effects are not designed for permanent operation. Consistent operation breaks will ensure that the device will serve you for a long time without defects.

Should any liquid enter the device nevertheless, disconnect from mains immediately. Please let the device be checked by a qualified service technician before you operate it again. Any damages caused by liquids having entered the device are not subject to warranty!

Do not shake the device. Avoid brute force when installing or operating the device.

The ambient temperature must always be between -5° C and +65° C. Keep away from direct insulation (particularly in cars) and heaters.

This device must only be operated in an altitude between -20 and 2000 m over NN.

Never use the device during thunderstorms. Over voltage could destroy the device. Always disconnect the device during thunderstorms.

Operate the device only after having familiarized with its functions. Do not permit operation by persons not qualified for operating the device. Most damages are the result of unprofessional operation!

Please use the original packaging if the device is to be transported.

Please consider that unauthorized modifications on the device are forbidden due to safety reasons!

If this device will be operated in any way different to the one described in this manual, the product may suffer damages and the guarantee becomes void. Furthermore, any other operation may lead to dangers like short-circuit, burns, electric shock, etc.

OVERVIEW

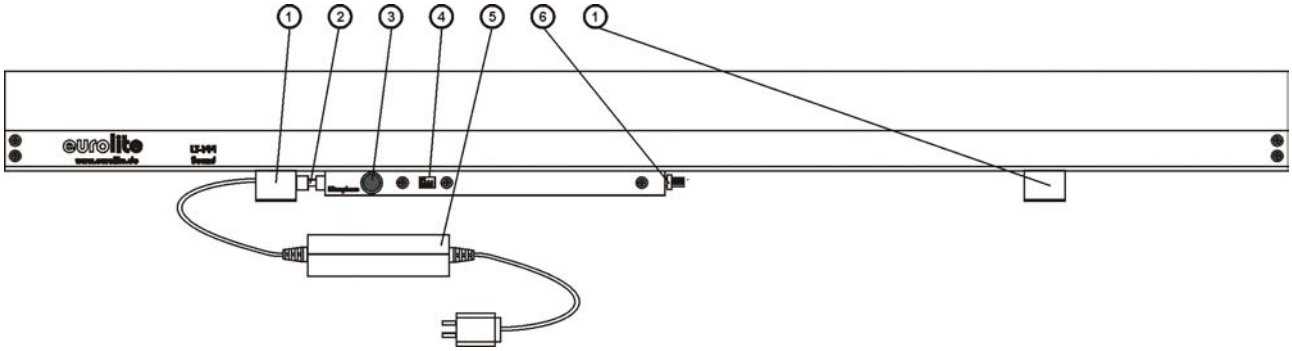

(1) Mounting-bracket
(2) DC socket
(3) Microphone
(4) Dip switch
(5) Power supply unit
(6) Audio sensitivity rotary control

Rigging

DANGER OF FIRE!
When installing the device, make sure there is no highly-inflammable material (decoration articles, etc.) within a distance of min. 0.5 m.

The device can be installed on the ground or on the wall or ceiling.

The mounting location of the LED LT-144 must be chosen in such a way that any accidental damages or those occuring through vandalism are excluded. This is also the case when mounted with the enclosed mounting brackets. When mounting this device with brackets, any mechanical tension from the brackets must not be transfered to the stick.

For public areas, the respective valid accident prevention regulations must be respected. The LED LT-144 must be installed out of the reach of people. Overhead installation is only allowed when additional safety measures are taken.

If the LED LT-144 shows any kind of inner or outer damage, for example deep scratches, splintered tube or cable/plug damage, then any further use is forbidden. If the LED LT-144 shows any kind of damage during use, then the stick must not be touched and must be disconnected from the mains as well as unplugged from the mains socket. A damaged LED LT-144 must not be repaired with tape or similar resources. It must be either disposed of according to local environmental regulations or taken to a professional for repairs.

Allowed temperature range is between -5° C und +65° C. Maximal allowed atmospheric humidity is 75% rel. humidity (not condensed).

Hanging installation

DANGER TO LIFE!
Please consider the EN 60598-2-17 and the respective national norms during the installation! The installation must only be carried out by an authorized dealer!

The installation of the device has to be built and constructed in a way that it can hold 10 times the weight for 1 hour without any harming deformation.

The installation must always be secured with a secondary safety attachment, e.g. an appropriate catch net. This secondary safety attachment must be constructed in a way that no part of the installation can fall down if the main attachment fails.

When rigging, derigging or servicing the device staying in the area below the installation place, on bridges, under high working places and other endangered areas is forbidden.

The operator has to make sure that safety-relating and m
achine-technical installations are approved by an expert before taking into operation for the first time and after changes before taking into operation another time.

The operator has to make sure that safety-relating and machine-technical installations are approved by an expert after every four year in the course of an acceptance test.

The operator has to make sure that safety-relating and machine-technical installations are approved by a skilled person once a year.

Procedure:
The device should be installed outside areas where persons may walk by or be seated.

IMPORTANT! OVERHEAD RIGGING REQUIRES EXTENSIVE EXPERIENCE, including (but not limited to) calculating working load limits, installation material being used, and periodic safety inspection of all installation material and the device. If you lack these qualifications, do not attempt the installation yourself, but instead use a professional structural rigger. Improper installation can result in bodily injury and or damage to property.

The device has to be installed out of the reach of people.

The device must never be fixed swinging freely in the room.

Caution: Devices in hanging installations may cause severe injuries when crashing down! If you have doubts concerning the safety of a possible installation, do NOT install the device!

Before rigging make sure that the installation area can hold a minimum point load of 10 times the device's weight.

The device must be installed in an absolutely horizontal position.

Always install the device via all fixation holes.

Do only use appropriate screws and make sure that the screws are properly connected with the ground.

Procedure:

Step 1: The LED tube has 2 baseplates for the installation.
Step 2: Hold the baseplate onto the location where the device is to be installed.
Step 3: Mark the boreholes with a pen or a suitable tool.
Step 4: Drill the holes and screw the screws in until they are almost plane with the mounting surface.
Step 5: Hold the baseplate in the desired position and mount the LED tube.

DANGER TO LIFE!
Before taking into operation for the first time, the installation has to be approved by an expert!

OPERATION

Connect the device to the mains with the transformer.

You can adjust the sensitivity with the rotary-control.

Dip-switch settings

Via the Function-DIP-switches, you can adjust different modes and settings:

Mode/Function:	DIP-Switch Nr.	1	2	3	4
Sound controlled solid colors	On				
	Off	▽	▽	▽	▽
Black, solid colors cascade to music from left to right	On	▲			
	Off		▽	▽	▽
Black, solid red, green & blue colors rise and fall to music	On	▲	▲		
	Off			▽	▽
Black, solid colors fade to music from right to left	On	▲			▲
	Off		▽	▽	
Red, yellow and green solid colors "equalize" to music	On	▲	▲	▲	
	Off				▽
Green solid color, white moves to music	On		▲	▲	▲
	Off	▽			
Blue solid color, magenta moves to music	On			▲	▲
	Off	▽	▽		
Red solid color, yellow "equalizes" to music	On				▲
	Off	▽	▽	▽	

CLEANING AND MAINTENANCE

DANGER TO LIFE!

Disconnect from mains before starting maintenance operation!

We recommend a frequent cleaning of the device. Please use a soft lint-free and moistened cloth. Never use alcohol or solvents!

There are no servicable parts inside the device. Maintenance and service operations are only to be carried out by authorized dealers.

Should you need any spare parts, please use genuine parts.

If the power supply cable of this device becomes damaged, it has to be replaced by authorized dealers only in order to avoid hazards.

Should you have further questions, please contact your dealer.

TECHNICAL SPECIFICATIONS

Power supply (via enclosed power unit):	12 V, DC
Power consumption:	10 W
Maximum ambient temperature t_a:	65° C
Dimensions (LxWxH):	1000 x 50 x 90 mm
Weight:	2 kg

Please note: Every information is subject to change without prior notice. 14.10.2004 ©

eurolite® GERMANY