LCU-1 Liquid Control Unit

Bedienungsanleitung

CONFORMS TO ANSI/UL STD. 499 CERTIFIED TO CAN/CSA STD. C22.2 NO.64

Intertek 9708333

Deutsch

2012 Antari Lighting and Effects Ltd.

LCU-1 Liquid Control Unit Bedienungsanleitung

Herzlichen Glückwunsch zum Kauf der

LCU-1 Liquid Control Unit

Einführung

Vielen Dank, dass Sie sich für die Antari LCU-1 entschieden haben. Sie sind nun im Besitz einer robusten und leistungsstarken maschine. Vor Benutzung der Maschine bitte unbedingt diese Bedienungsanleitung sorgfältig lesen. Wenn Sie die Hinweise in dieser Bedienungsanleitung beachten, können Sie sich in den nächsten Jahren auf eine zuverlässige und überzeugende Leistung Ihrer ANTARI Maschine freuen.

Bitte halten Sie sich an diese Bedienungs- und Sicherheitsanweisungen, um eine lange und sichere Lebensdauer Ihrer Maschine sicherzustellen.

Achtung:

Stromschlaggefahr! Vor dem Öffnen Gerät vom Netz trennen.
Hinweis: Im Innern der Maschine befinden sich keine vom Benutzer zu wartenden Teile.

Stromschlaggefahr

- Vor Nässe schützen.
- Nur innerhalb geschlossener Räume betreiben. Nicht für den Betrieb im Freien geeignet.
- Verwenden Sie bitte ausschließlich 3-adrige, geerdete Steckdosen.
- Vor Inbetriebnahme darauf achten, dass das Gerät an die richtige Spannung angeschlossen wird.
- Achten Sie darauf, dass die Maschine stets aufrecht installiert ist.
- Nach dem Betrieb trennen Sie bitte die Maschine vom Netz oder schalten sie aus.
- Diese Maschine ist nicht wassergeschützt. Sollte Feuchtigkeit, Wasser oder Flüssigkeit ins Innere der Maschine gelangen, trennen Sie die Maschine bitte sofort vom Netz. Kontaktieren Sie bitte einen Servicetechniker oder Ihren Antari-Händler, bevor Sie die Maschine erneut benutzen.
- Im Innern der Maschine befinden sich keine vom Benutzer zu wartenden Teile. Wenden Sie sich an Ihren autorisierten Fachhändler für Wartungs- und Servicearbeiten.

Stromschlaggefahr

- Nur für Erwachsene. Die Maschine muss außerhalb der Reichweite von Kindern installiert werden. Betreiben Sie das Gerät niemals unbeaufsichtigt.
- Betreiben Sie das Gerät in gut belüfteten Räumen. Um eine ausreichende Belüftung zu gewährleisten, halten Sie bitte einen Mindestabstand von etwa 20 cm um und über der Maschine ein.
- Für leicht entflammbare Materialien muss ein Mindestabstand von 50 cm eingehalten werden.
- Lassen Sie Ihre ANTARI Maschine vor Reinigungs- und Wartungsarbeiten abkühlen.

Explosionsgefahr

- Mischen Sie niemals entzündliche Flüssigkeiten jeglicher Art (Öl, Gas, Duftstoffe) bei.

Bitte beachten Sie alle auf Ihrem Antari-Gerät angebrachten Warnhinweise und Anweisungen.

- Der maximale Druck der Pumpe im inneren der Maschine beträgt 7 Bar.
- Der maximale Nebelausstoß beträgt ca. 560 m^3/Minute.
- Achtung! Eingschränkte Sicht während der Bedienung.
- Verwenden Sie ausschließlich hochwertige und von Ihrem Händler empfohlene Nebelflüssigkeiten auf Wasserbasis. Andere Nebelflüssigkeiten können zum Verstopfen oder Tropfen des Gerätes führen.
- Der Betrieb ohne Nebelflüssigkeit führt zu Pumpenschäden.
- Für den Fall, dass Ihre Antari Maschine nicht ordnungsgemäß funktioniert, stellen Sie den Betrieb ein. Verpacken Sie die Maschine sorgfältig (am besten in der Originalverpackung) und schicken Sie sie bei Ihrem Antari-Händler ein.

Auspacken und Prüfen der Maschine

Öffnen Sie den Versandkarton und stellen Sie sicher, dass alle Teile in einem einwandfreien Zustand eingetroffen sind. Wenn Ausrüstungsteile fehlen sollten, nehmen Sie bitte sofort mit Ihrem ANTARI Händler Kontakt auf.

Bevor Sie mit der Inbetriebnahme Ihrer ANTARI Maschine beginnen, stellen Sie sicher, dass kein offensichtlicher Transportschaden vorliegt. Falls das Gehäuse der Einheit oder das Kabel beschädigt sein sollte, stecken Sie sie nicht in die Steckdose und versuchen Sie nicht, sie zu benutzen, bevor Sie Ihren ANTARI Händler kontaktiert haben.

Inbetriebnahme

- Beachten Sie die folgende Grafik.

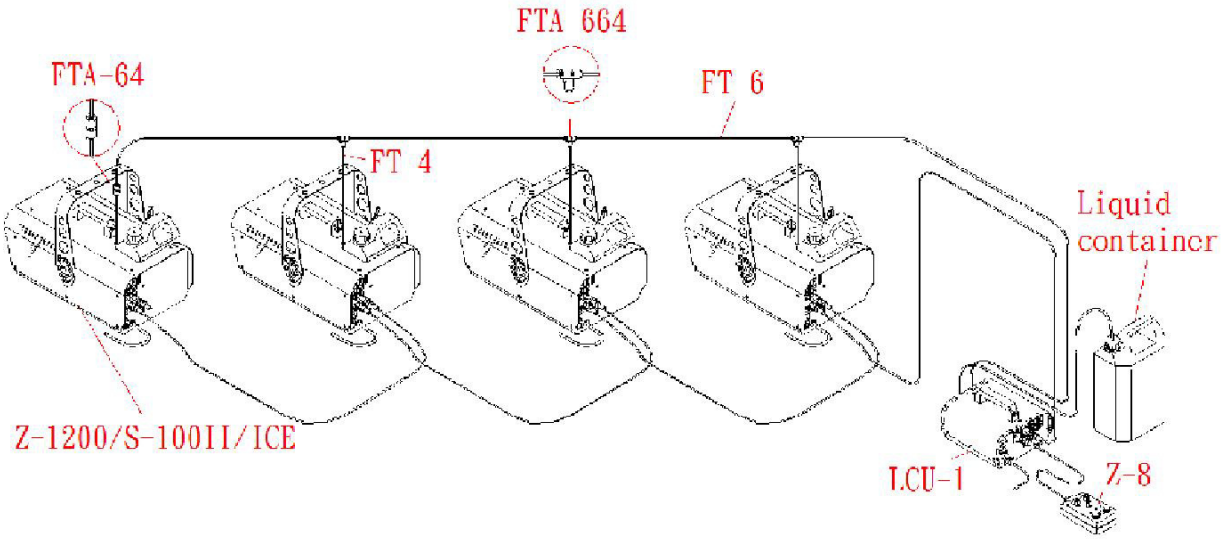

- Entfernen Sie jegliches Verpackungsmaterial vom Versandkarton. Vergewissern Sie sich, dass alle Schaumstoff- und Plastikeinlagen entfernt werden.
- Installieren Sie die Maschine auf einer ebenen Oberfläche.
- Stellen Sie einen Tank neben der Maschine auf und schließen Sie den Tank mit einen 6-mm-Schlauch an den Eingangsadapter an der Maschine an.
- Schließen Sie einen 6-mm-Schlauch an den Ausgangsadapter an und verbinden Sie ihn mit vier Z-1200 Nebelmaschinen, S-100II- oder ICE-Maschinen. Verwenden Sie die Adapter FT-6 und FTA-64 an jedem Anschluss und den Adapter FTA-664, um die Fließrichtung aufzuteilen.
- Schließen Sie die Fernbedienung auf der Rückseite der Maschine an.
- Vergewissern Sie sich, dass die Maschine korrekt verkabelt ist, wenn Sie sie an einen DMX-Controller oder eine DMX-Kette anschließen.

Bedienung

- Stecken Sie den Netzstecker in eine geerdete Schutzkontaktsteckdose ein. Falls nötig, stellen Sie den Netzschalter auf "ON".
- Drücken Sie die entsprechende Taste auf der Fernbedienung, um Fluid auszugeben.
- Bitte beachten Sie die Dokumentation der Fernbedienung für weiterführende Informationen.
- Bitte beachten Sie die Dokumentation der Nebelmaschine für weiterführende Informationen zum DMX-Betrieb.

Sollten Sie einen verminderten Ausstoß, Pumpgeräusche oder überhaupt keinen Ausstoß feststellen, sofort die Maschine vom Netz trennen. Kontrollieren Sie den Flüssigkeitsstand, die externe Sicherung, den Anschluss zur Fernbedienung und die Stromversorgung. Sollte nach 30 Sekunden permanenten Drückens des Fernbedienungsknopfes immer noch kein Ausstoß erfolgen, überprüfen Sie bitte den Verbindungsschlauch zum Tank und vergewissern Sie sich, dass Nebelflüssigkeit hindurch fließen kann. Wenn Sie die Ursache des Problems nicht feststellen können, drücken Sie bitte nicht weiter die Fernbedienungstaste, da dies zu Schäden am Gerät führen kann. Schicken Sie das Gerät bei Ihrem Antari-Händler ein.

Reinigen Sie die Maschine regelmäßig, um Ersatzteile und hohe Reparaturkosten zu vermeiden.

Wartung

Achten Sie darauf, dass die Nebelflüssigkeit nicht verunreinigt wird. Setzen Sie sofort nach Befüllen des Tanks den Deckel des Tanks sowie des Kanister wieder auf.

Nach 40 Betriebsstunden wird empfohlen, eine Reinigungsflüssigkeit bestehend aus 80% destilliertem Wasser und 20% Essigsäure durch das System laufen zu lassen. Dadurch lassen sich Ablagerungen im Schlauch vermeiden. Bitte gehen Sie wie folgt vor:

1. Schalten Sie die Maschine aus und entfernen Sie Rückstände im Schlauch mit Essig und Abflussreiniger.
2. Füllen Sie Reinigungsflüssigkeit in den Tank ein. Betreiben Sie das Gerät in gut belüfteten Räumen, bis der Tank leer ist.
3. Die Reinigung ist damit abgeschlossen. Füllen Sie den Tank wieder mit Nebelflüssigkeit.
4. Reinigen Sie das Gerät nur mit einem trockenen Tuch.
5. Trocken lagern.

Bitte lesen Sie diese Anweisungen und bewahren Sie sie gut auf.