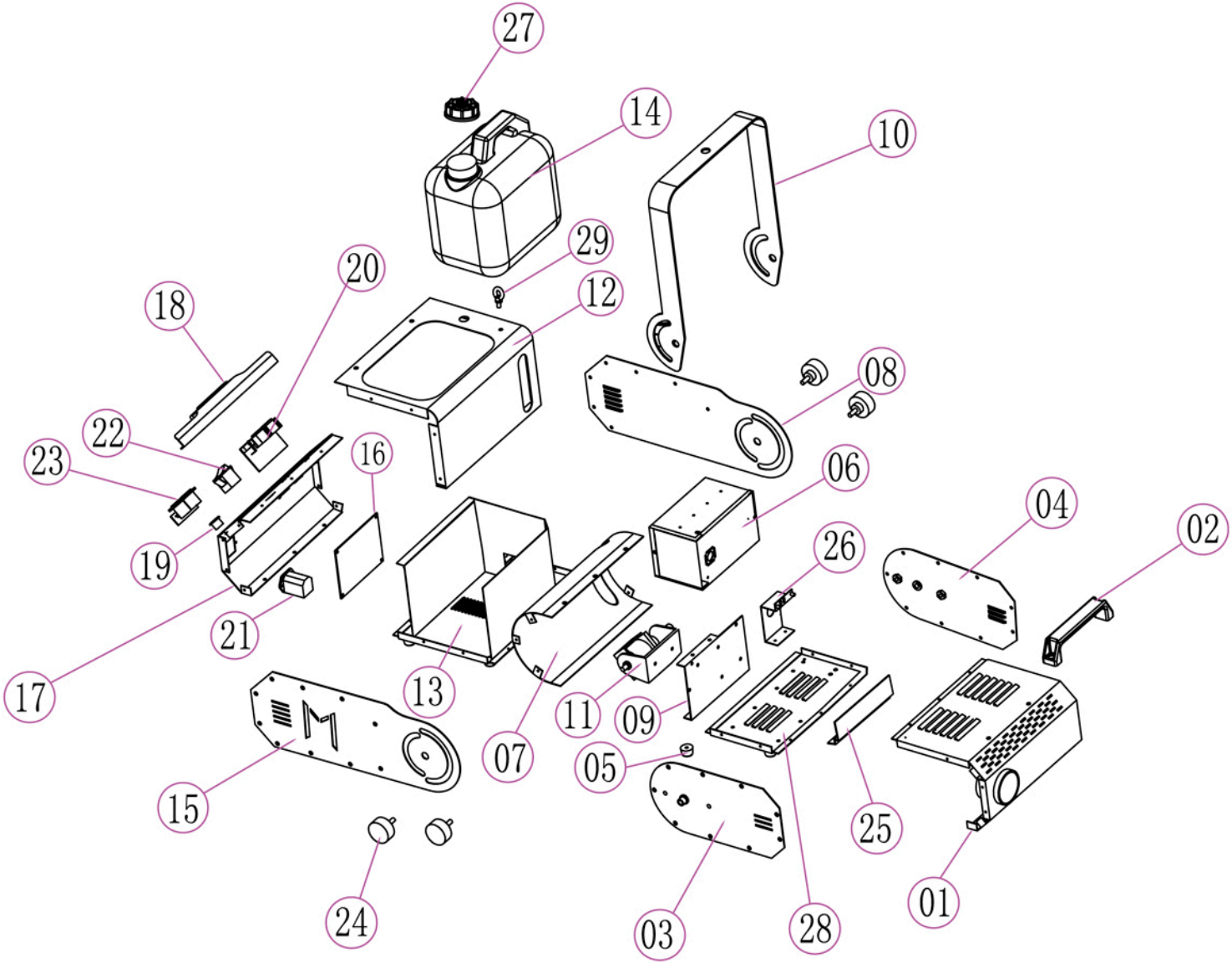
27
14
10
29
20
18
12
08
22
23
16
06
04
02
26
19
21
17
13
11
09
07
05
15
25
24
03
28
01