ALUTRUSS TRILOCK S-PAT-51 5-Weg-Stück \/

3-Punkt Traversensystem

Art.-Nr.: 60302544

GTIN: 4026397559477

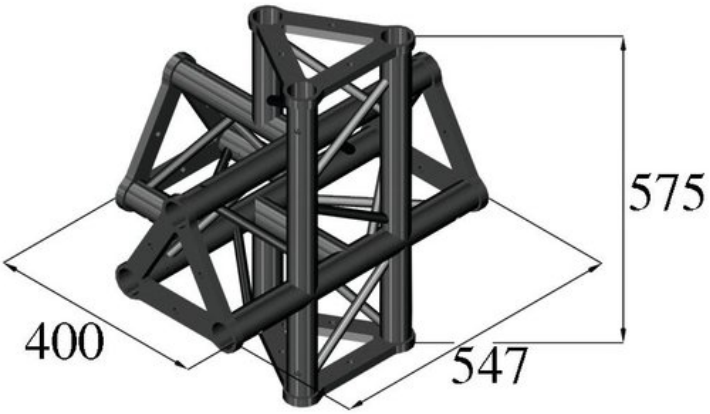

Der Artikel ist nicht mehr erhältlich.

Features:

- Geringes Gewicht
- Einfache Montage
- Gurtrohr: 50 mm
- Made in Europe
- Für Anwendungsgebiete wie zum Beispiel: Theater; Messe- und Ladenbau; Clubs/Tanzschulen

Logistic

EAN / GTIN: 4026397559477
Gewicht: 10,75 kg
Länge: 0.72 m
Breite: 0.66 m
Höhe: 0.50 m
Sperrgut

Technische Daten:

Aufbau:	Einfache Montage
Gurtrohr:	50 mm x 2 mm
Farbe:	Schwarz
Strebe Durchmesser x Stärke:	16 x 2mm
Maße:	Länge: 74,30 cm Breite: 71 cm Höhe: 50 cm
Gewicht:	10,25 kg

Eurolite®, Futurelight®, PSSO®, Roadinger®, Alutruss®, Europalms® und Dimavery® sind Marken der Steinigke Showtechnic GmbH, Andreas-Bauer-Straße 5, DE-97297 Waldbüttelbrunn
Alle Rechte vorbehalten.Technische Änderungen und Irrtum vorbehalten. Alle Bilder ähnlich, zum Teil Symbolfotos.