ALUTRUSS TRILOCK E-GL33 C-32 3-Weg-Ecke

3-Punkt Traversensystem

Art.-Nr.: 60302224

GTIN: 4026397560305

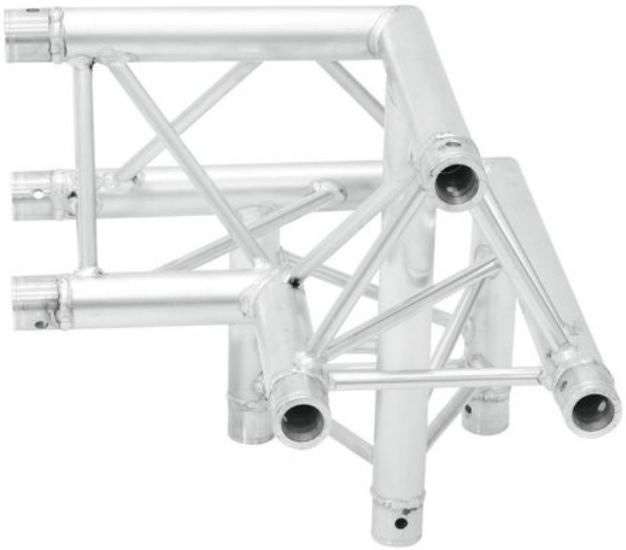

Listenpreis: 380.21 €

inkl. 19% Mwst.

Features:

- Geringes Gewicht
- Einfache Montage
- Gurtrohr: 50 mm
- Made in Europe
- Für Anwendungsgebiete wie zum Beispiel: Theater; Messe- und Ladenbau; Clubs/Tanzschulen
  Lieferumfang
- 2 x Verbinderset

Logistic

EAN / GTIN: 4026397560305
Gewicht: 5,10 kg
Länge: 0.50 m
Breite: 0.51 m
Höhe: 0.30 m

Technische Daten:

Aufbau:	Einfache Montage
Gurtrohr:	50 mm x 2 mm
Farbe:	Alufarben
Maße:	Länge: 50 cm Breite: 50 cm Höhe: 50 cm
Gewicht:	4,45 kg

Eurolite®, Futurelight®, PSSO®, Roadinger®, Alutruss®, Europalms® und Dimavery® sind Marken der Steinigke Showtechnic GmbH, Andreas-Bauer-Straße 5, DE-97297 Waldbüttelbrunn
Alle Rechte vorbehalten.Technische Änderungen und Irrtum vorbehalten. Alle Bilder ähnlich, zum Teil Symbolfotos.