ALUTRUSS TRILOCK QPAL-31 3-Weg-Ecke /\ rechts

Art.-Nr.: 60301871
GTIN: 4026397118148

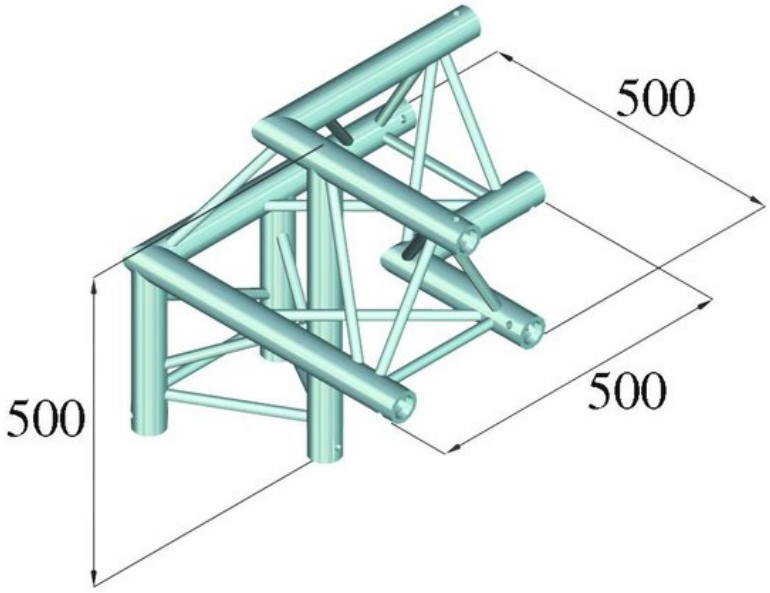

Der Artikel ist nicht mehr erhältlich.

Features:

Technische Daten:

Logistic

EAN / GTIN: 4026397118148
Gewicht: 6,47 kg
Länge: 0.51 m
Breite: 0.51 m
Höhe: 0.51 m

Eurolite®, Futurelight®, PSSO®, Roadinger®, Alutruss®, Europalms® und Dimavery® sind Marken der Steinigke Showtechnic GmbH, Andreas-Bauer-Straße 5, DE-97297 Waldbüttelbrunn
Alle Rechte vorbehalten.Technische Änderungen und Irrtum vorbehalten. Alle Bilder ähnlich, zum Teil Symbolfotos.