# Ausbau-Set QUADLOCK 6082 1000mm

4-Punkt Traversensystem

**Art.-Nr.: 09003506**
GTIN:

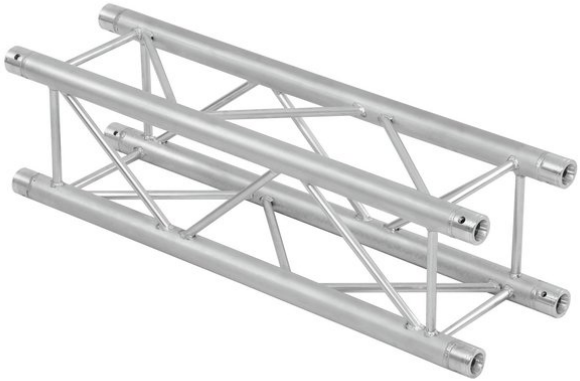

## Der Artikel ist nicht mehr erhältlich.

Alle Rechte vorbehalten.Technische Änderungen und Irrtum vorbehalten.
Alle Bilder ähnlich, zum Teil Symbolfotos.

# Ausbau-Set QUADLOCK 6082 1000mm

4-Punkt Traversensystem

**Art.-Nr.: 09003506**
GTIN:

## Features:

- Feste EN-AW 6082 Legierung für hohe Belastbarkeit
- Hochwertige Aluminiumrohre mit 50 mm Durchmesser
- Geringes Gewicht
- Abstand Lochmitte - Lochmitte: 240 mm
- Einfache Montage
- Gurtrohr: 50 mm
- TÜV Süd zertifiziert
- Für Anwendungsgebiete wie zum Beispiel: Theater; Messe- und Ladenbau; Clubs/Tanzschulen
- Weiterführende Informationen zu diesem Produkt finden Sie unter "Downloads" im Datenblatt

Lieferumfang

- 1 x Verbinderset

Alle Rechte vorbehalten.Technische Änderungen und Irrtum vorbehalten.
Alle Bilder ähnlich, zum Teil Symbolfotos.