ALUTRUSS Ausbau-Set QUADLOCK 6082 1000mm

4-Punkt Traversensystem

Art.-Nr.: 09003506

GTIN:

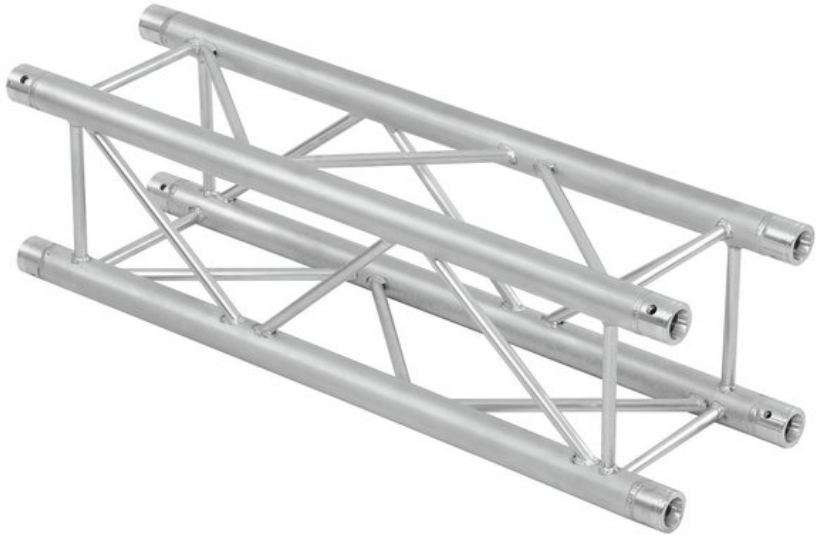

Der Artikel ist nicht mehr erhältlich.

Features:

- Feste EN-AW 6082 Legierung für hohe Belastbarkeit
- Hochwertige Aluminiumrohre mit 50 mm Durchmesser
- Geringes Gewicht
- Abstand Lochmitte - Lochmitte: 240 mm
- Einfache Montage
- Gurtrohr: 50 mm
- TÜV Süd zertifiziert
- Für Anwendungsgebiete wie zum Beispiel: Theater; Messe- und Ladenbau; Clubs/Tanzschulen
- Weiterführende Informationen zu diesem Produkt finden Sie unter "Downloads" im Datenblatt
  Lieferumfang
- 1 x Verbinderset

Logistic

Technische Daten:

Gewicht:	26,40 kg

ALUTRUSS QUADLOCK 6082-1000 4-Punkt-Traverse

Aufbau:	Einfache Montage
Gurtrohr:	50 mm x 2 mm

Eurolite®, Futurelight®, PSSO®, Roadinger®, Alutruss®, Europalms® und Dimavery® sind Marken der Steinigke Showtechnic GmbH, Andreas-Bauer-Straße 5, DE-97297 Waldbüttelbrunn
Alle Rechte vorbehalten.Technische Änderungen und Irrtum vorbehalten. Alle Bilder ähnlich, zum Teil Symbolfotos.

Schweißverfahren:	WIG-Puls
Schweißmaterial:	AlMg 5
Rohrmaterial:	AlMgSi1 T6
Farbe:	Alufarben
Strebe Durchmesser x Stärke:	16 x 2mm
Maße:	Länge: 1 m Breite: 29 cm Höhe: 29 cm
Gewicht:	6,60 kg

Eurolite®, Futurelight®, PSSO®, Roadinger®, Alutruss®, Europalms® und Dimavery® sind Marken der Steinigke Showtechnic GmbH, Andreas-Bauer-Straße 5, DE-97297 Waldbüttelbrunn
Alle Rechte vorbehalten.Technische Änderungen und Irrtum vorbehalten. Alle Bilder ähnlich, zum Teil Symbolfotos.